HO

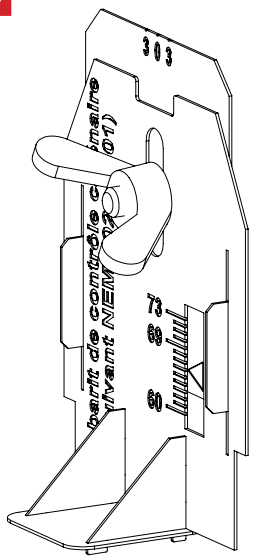

Ref 3670

Gabarit de contrôle caténaire

Principe

Ce gabarit va vous permettre de vérifier:
- la hauteur du fil de contact par rapport au dessus du rail (de 60 à 73 mm)
- le désaxement du fil de contact par rapport à l'axe voie (+ ou - 3 mm)
- le gabarit de libre passage en alignement (selon la norme NEM102)
- et le gabarit de libre passage du pantographe (selon la norme NEM201).

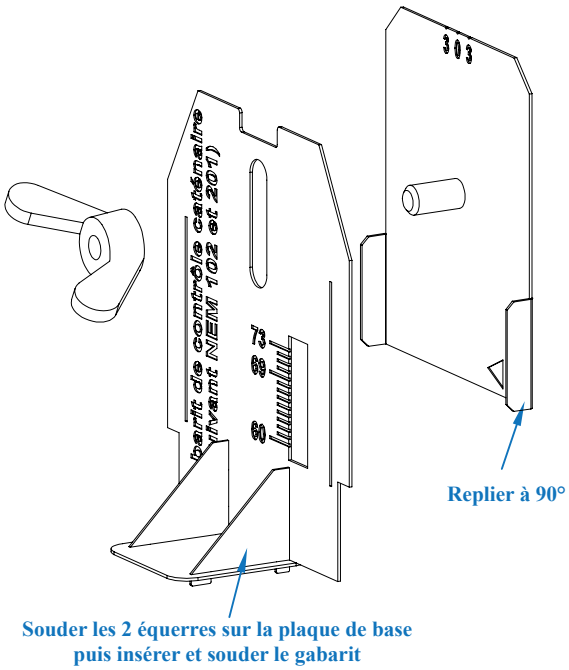

Nomenclature pour cette référence	
Planche de gravure 3670 (laiton 0,4mm)	1 exemplaire
Vis M4	1 exemplaire
Écrou à oreilles M4	1 exemplaire
Notice de montage	1 page
Document mis-à-jour le 18/03/13 par L.D.	

SARL Decapod
42B rue Camille Claudel
77600 Bussy-Saint-Georges
mail: info@decapod.fr
web: www.decapod.fr
RM/RCS Meaux - 512870130

2 001500 036702

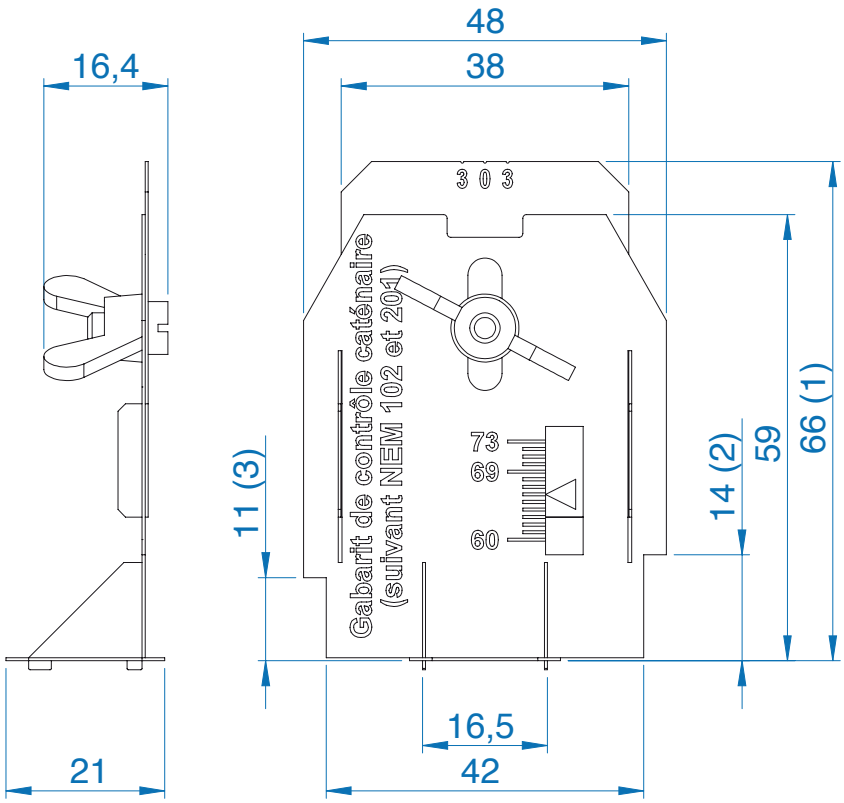

(1) hauteur réglable de 60 à 73mm

(2) hauteur pour quai de marchandise

(3) hauteur pour quai de voyageur

Nota 1 : respecte les normes NEM 102 et 201